MODEL
OS

湿式多板機械クラッチ[シングルタイプ]

1008形、1208形、1409形、1609形

トルク：1100～4700N・m

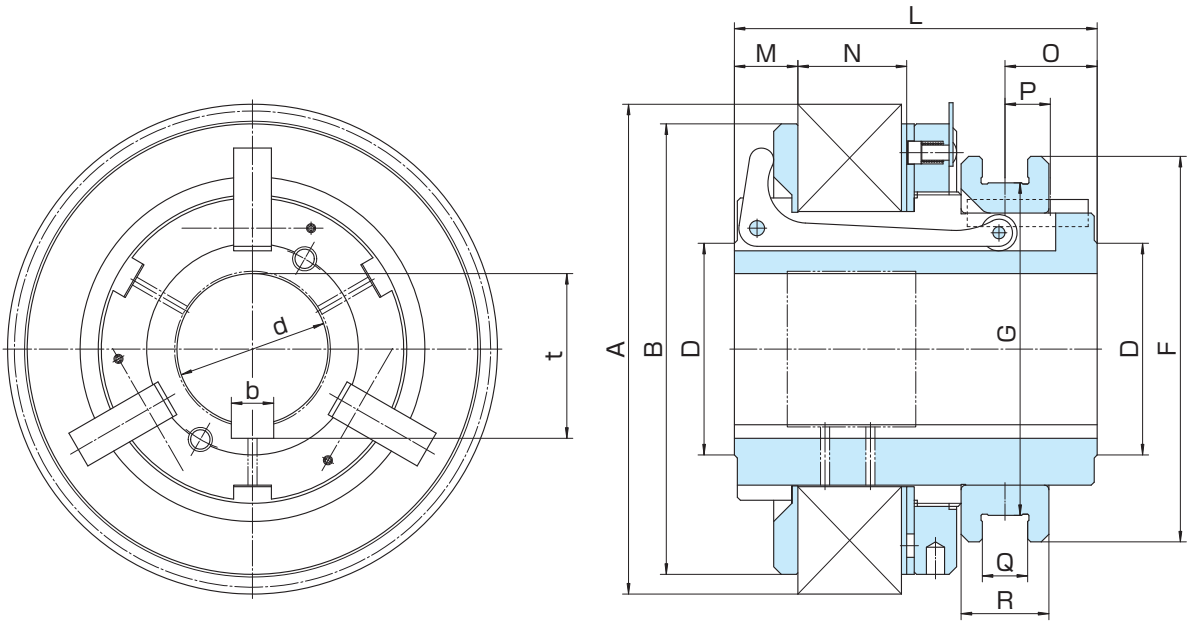

注）軸心給油の場合の
軸穴と逃げの位置については、
別途お問い合わせください。

形　番		OS	1008TG	1208TG	1409TG	1609TG
動摩擦トルク		N·m	1100	2000	3500	4700
静摩擦トルク		N·m	1750	3200	5600	7500
押　込　力		N	600	900	1100	1300
慣性	$J\times10^{-4}$ kg·m²	本　体　側	2390	7080	16000	27500
		アウタディスク側	445	1580	3800	6250
穴		径　d_{H7}	80	100	120	150
キ　ー　み　ぞ		$b_{E9}\times t^{+0.1}_{0}$	20×86	28×109	32×130	38×162
径方向		A	259.2	324	374	424
		B	238	298	348	398
		D	105	140	160	190
		F	205	255	295	335
		G_{e9}	170	220	250	290
軸方向		L	200	240	300	300
		M	34	42	50	50
		N	56	72	94.5	94.5
		O	55	61	75	75
		P	27	30	35	35
		Q_{H8}	25	30	35	35
		R	48	58	70	70
アウタディスク歯車仕様 並歯 圧力角20°		転　位　係　数	−0.1	−0.1	−0.1	−0.1
		モ　ジ　ュ　ー　ル	4	5	5	5
		歯　数	63	63	73	83
質　量		〔kg〕	40	76	140	170
＊適用カップリング			UWG-100	UWG-120	UWG-140	UWG-160

＊適用カップリングについてはP.29をご参照ください。