MODEL
OS

湿式多板機械クラッチ[シングルタイプ]

255形、357形、457形、558形、708形、808形

トルク：25～700N・m

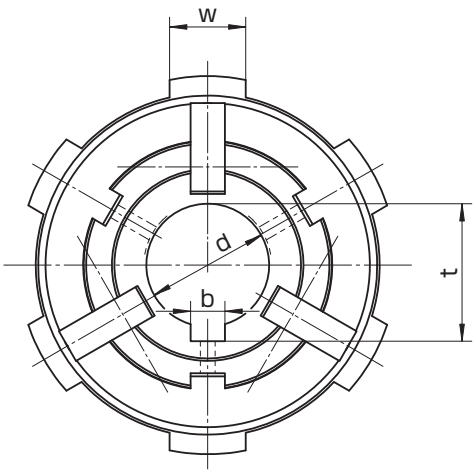

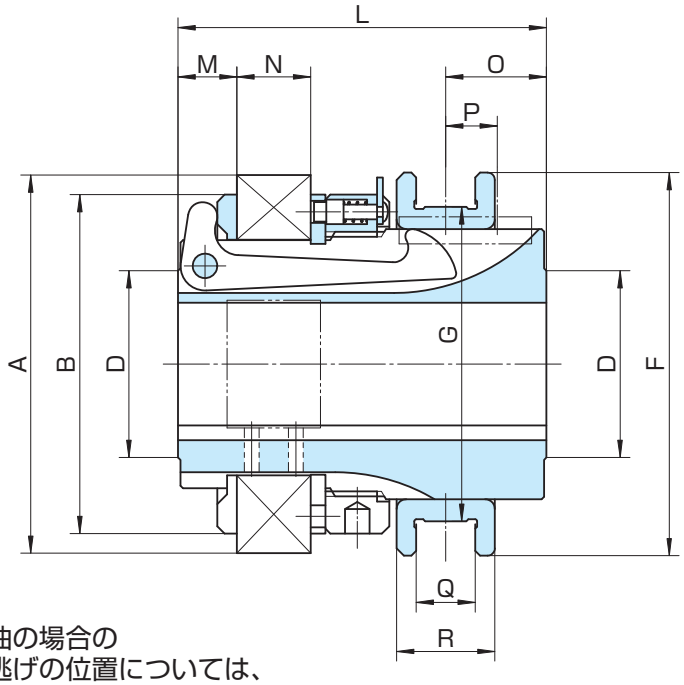

注）軸心給油の場合の
軸穴と逃げの位置については、
別途お問い合わせください。

形　番		OS	255	357	457	558	708	808
動摩擦トルク		N·m	25	50	100	230	450	700
静摩擦トルク		N·m	50	100	200	460	900	1400
押　込　力		N	150	200	300	500	500	700
慣性	$J\times10^{-4}$ kg·m²	本　体　側	9.5	24	103	195	718	1210
		アウタディスク側	1.3	5.0	13	32	120	165
穴		径　d_{H7}	25	32	45	55	70	70
キ　ー　み　ぞ		$b_{E9}\times t^{+0.1}_{0}$	7×28	10×35.5	12×48.5	15×60	18×76	18×76
径方向		A	77	97	125	152	194	220
		B	70	89	114	140	178	203
		D	38	45	60	70	90	90
		F	78	92	122	140	182	195
		G_{e9}	64	77	101	115	149	163
軸方向		L	75	98	111	130	160	160
		M	12	15.5	17.5	23	28	28
		N	15	21	21	26.4	34.5	34.5
		O	20.5	27	33	37	46	46
		P	10.5	11	16	18	24	24
		Q_{H8}	12	18	20	22	25	25
		R	20	30	32	36	42	42
ラグ		W	15.5	18.5	18.5	15	18	18
		数	6	6	6	12	12	12
質　量		〔kg〕	1.4	3.3	5.7	8.5	19	23
＊適用カップリング			UW6-25	UW6-35	UW6-45	UW12-55	UW12-70	UW12-80

＊適用カップリングについてはP.28をご参照ください。