MODEL
UWG

機械クラッチ用カップリング

100形、120形、140形、160形

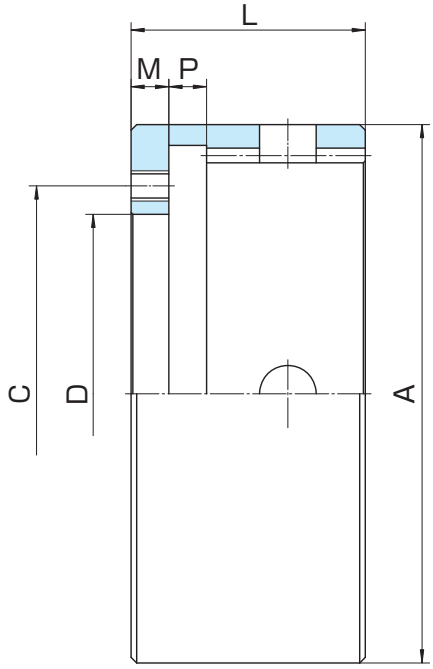

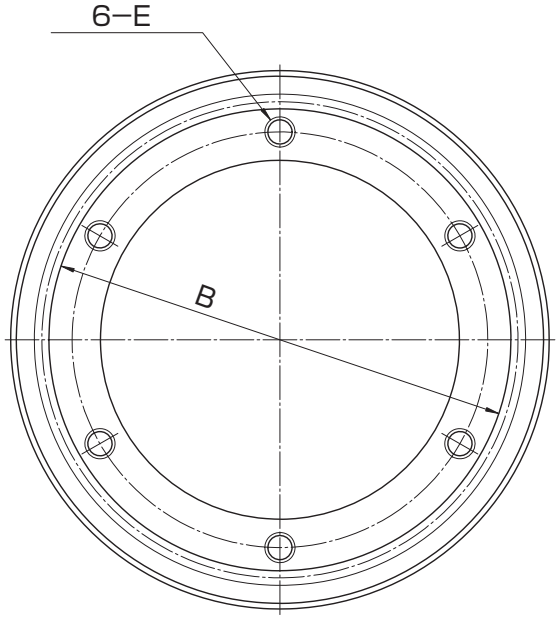

形　番		UWG	100	120	140	160
慣性		J×10⁻⁴kg·m²	2160	7000	13900	20300
径方向		A	285	355	410	460
		B	244.5	306	356	406
		C	220	280	320	370
		D_{H8}	190	240	280	330
		E	M16	M18	M18	M18
軸方向		L	124	154	175	180
		M	20	25	25	25
		P	20	26	30	32
歯形	圧力角		20°	20°	20°	20°
	モジュール		4	5	5	5
	歯数		63	63	73	83
質量〔kg〕			15	28.4	41.4	54