MODEL
HO

湿式多板油圧クラッチ

1007形、1207形、1407形、1607形

トルク：3000～15000N・m

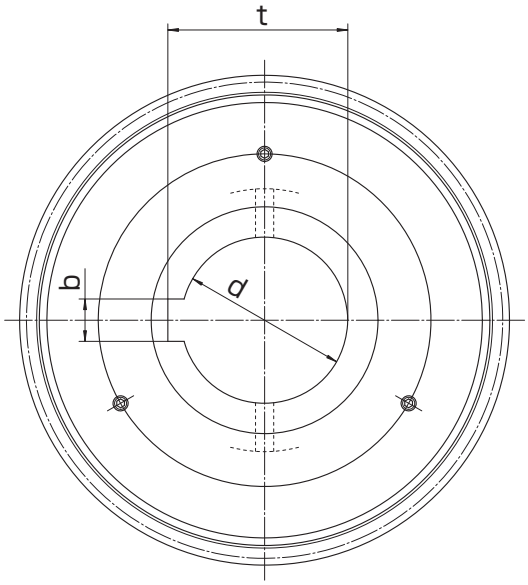

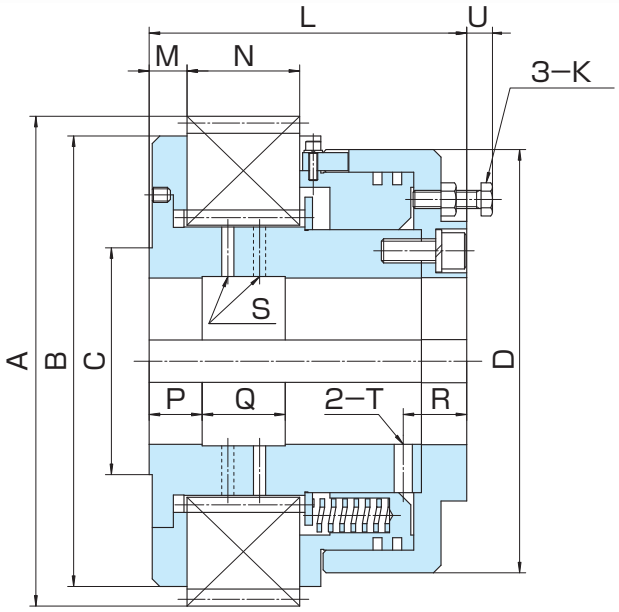

形　番		HO	1007	1207	1407	1607
動摩擦トルク		N・m	3000	6000	10000	15000
静摩擦トルク		N・m	5000	10000	16500	25000
常用油圧		MPa	2.5	2.5	2.5	2.5
最大油圧		MPa	3	3	3	3
もどし圧		MPa	0.5	0.5	0.5	0.5
シリンダ容積		〔cm^3〕	140	260	380	550
慣性	$J\times10^{-4}kg\cdot m^2$	本体側	2750	7750	16000	30500
		アウタディスク側	950	4350	5980	8630
穴		径 d_{H7}	90	110	130	160
キーみぞ		$b_{E9}\times t^{+0.15}_{0}$	24×98	28×119	35×141	38×172
径方向		A	259.2	324	374	424
		B	238	298	348	398
		C	130	150	170	200
		D	230	280	320	380
		K	M10	M12	M16	M16
軸方向		L	175	210	240	260
		M	21	25	28	30
		N	58.5	74.5	86.5	87.5
		P	30	35	40	40
		Q	40	55	65	70
		R	34	42	48	51
		S	8	8	10	10
		T	12	12	14	14
		U	20	17	20	20
アウタディスク歯車仕様 並歯 圧力角20°		転位係数	−0.1	−0.1	−0.1	−0.1
		モジュール	4	5	5	5
		歯数	63	63	73	83
質量		〔kg〕	46	83	134	187
適用カップリング			UWG100S	UWG120S	UWG140S	UWG160S

＊適用カップリングについてはP.31をご参照ください。