MODEL
DS

乾式多板機械クラッチ[シングルタイプ]

253形、354形、454形、555形、705形、805形

トルク：25～700N・m

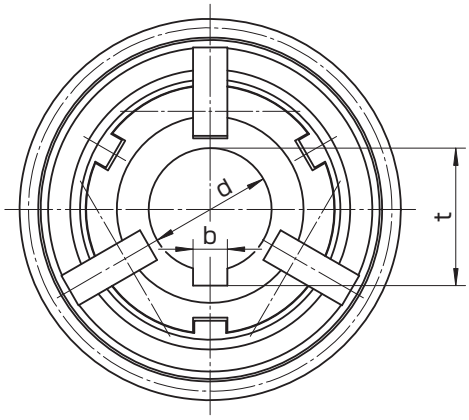

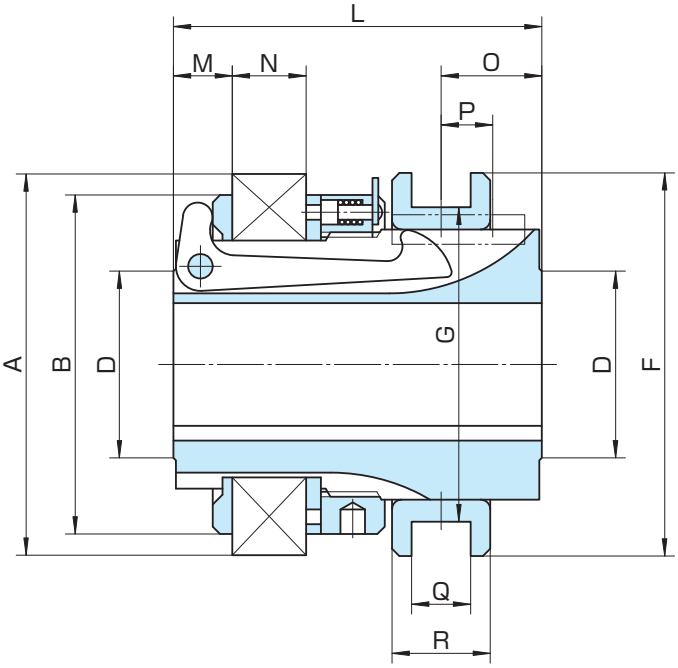

形　番		DS	253TG	354TG	454TG	555TG	705TG	805TG
動摩擦トルク		N·m	25	50	100	230	450	700
静摩擦トルク		N·m	35	80	140	320	630	1000
押　込　力		N	150	250	300	450	600	700
慣性	$J\times10^{-4}$ kg·m²	本　体　側	9.0	23.8	97.5	233	675	1130
		アウタディスク側	1.3	3.25	10.8	31	87.5	200
穴		径　d_{H7}	25	32	45	55	70	70
キ　ー　み　ぞ		$b_{E9}\times t^{+0.1}_{0}$	7×28	10×35.5	12×48.5	15×60	18×76	18×76
径方向		A	77.6	97.6	124.5	152.4	191.8	219.2
		B	70	89	114	140	178	203
		D	38	45	60	70	90	90
		F	78	92	122	140	182	195
		G_{e9}	64	77	101	115	149	163
軸方向		L	75	98	111	130	160	160
		M	12	15.5	17.5	23	28	28
		N	15	20	20	26.5	33.5	33.5
		O	20.5	27	33	37	46	46
		P	10.5	11	16	18	24	24
		Q_{H8}	12	18	20	22	25	25
		R	20	30	32	36	42	42
アウタディスク歯車仕様 並歯 圧力角20°		転　位　係　数	−0.1	−0.1	−0.1	−0.1	−0.1	−0.1
		モ　ジ　ュ　ー　ル	2	2	2.5	3	3.5	4
		歯　数	37	47	48	49	53	53
質　量		〔kg〕	1.4	3.3	5.7	8.5	19	23
＊適　用　カ　ッ　プ　リ　ン　グ			UG-25	UG-35	UG-45	UG-55	UG-70	UG-80

＊適用カップリングについてはP.30をご参照ください。